Chipsmall Limited consists of a professional team with an average of over 10 year of expertise in the distribution of electronic components. Based in Hongkong, we have already established firm and mutual-benefit business relationships with customers from,Europe,America and south Asia,supplying obsolete and hard-to-find components to meet their specific needs.

With the principle of “Quality Parts,Customers Priority,Honest Operation,and Considerate Service”,our business mainly focus on the distribution of electronic components. Line cards we deal with include Microchip,ALPS,ROHM,Xilinx,Pulse,ON,Everlight and Freescale. Main products comprise IC,Modules,Potentiometer,IC Socket,Relay,Connector.Our parts cover such applications as commercial,industrial, and automotives areas.

We are looking forward to setting up business relationship with you and hope to provide you with the best service and solution. Let us make a better world for our industry!

Contact us

Tel: +86-755-8981 8866 Fax: +86-755-8427 6832
Email & Skype: info@chipsmall.com Web: www.chipsmall.com
Address: A1208, Overseas Decoration Building, #122 Zhenhua RD., Futian, Shenzhen, China

版数 REV.	年月日 DATE	DCN NO.	変更内容 DESCRIPTION	製図 DR.	担当 CHK.	査閲 APPD.	承認 APPD.
2	2005.10.13	058374	注1変更		高木(洋)	多胡	窪田

図面番号(DRAWING NO.) SJ103091

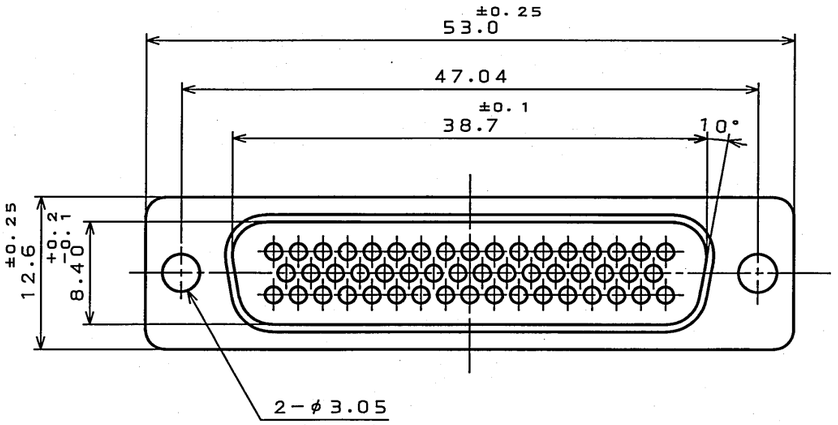

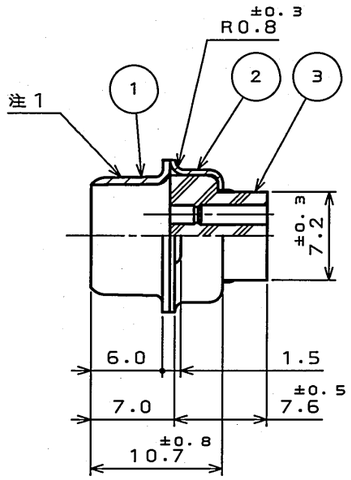

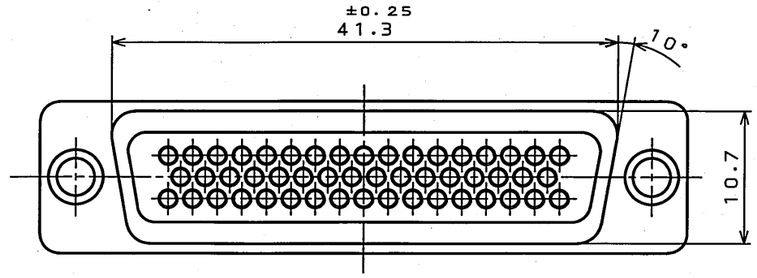

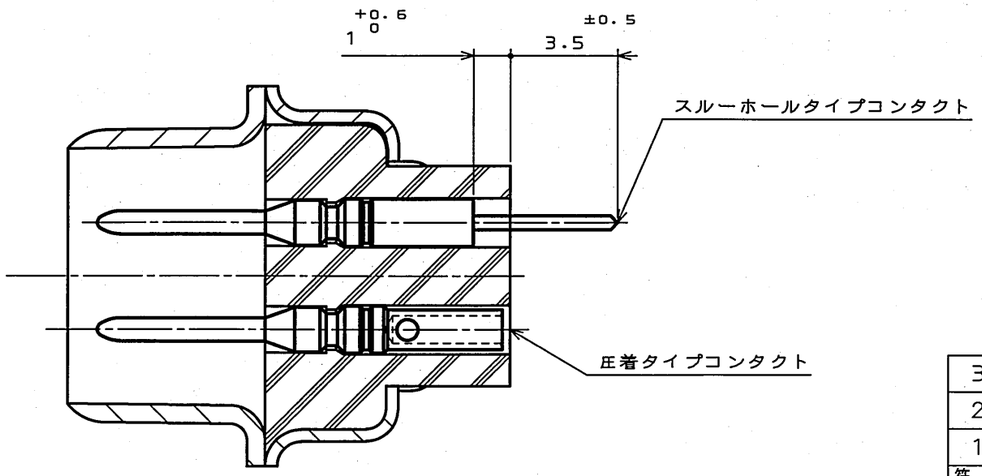

コンタクト装着状態
(尺度 5:1)

注1.図示の位置に品名、社名及びロット番号を表示する。
但し「−FOR」は表示しない。
2.コンタクトは別売りである。詳細は次の図面を参照のこと。
SJ017234・・・圧着タイプ
SJ017236・・・スルーホールタイプ
3.コンタクト配列については、SJ017233を参照のこと。
4.パネル取付穴寸法については、SJ013596を参照のこと。
5.コネクタの取扱いについては、T81−3(D02コネクタ取扱説明書)を参照のこと。
6.取付穴に対するB.Dの偏心は±0.1以内。

符号 NO.	名称 DESCRIPTION	個数 QTY.	材料 MATERIAL	仕上 FINISH	備考 REMARKS
3	インシュレータ	1	変性ポリアリレート	(色相:黒色)	UL94V−0
2	リヤシェル	1	鋼	亜鉛メッキ上3価クロメート処理	
1	フロントシェル	1	鋼	亜鉛メッキ上3価クロメート処理	

仕様書(SPECIFICATION) JACS−3050
第1版(ORIGINAL DATE) 2005.3.31
尺度(SCALE) 2:1
シリーズ(SERIES) D02
製図 DR.
担当 CHK. 高木(洋)
査閲 APPD.
承認 APPD. 窪田(好)
一般公差(GENERAL TOLERANCE)
寸法(DIMENSION): . ±; .X ±0.4; .XX ±0.13; .XXX ±
角度(ANGLES): X° ±1°; X°X' ±
名称(TITLE) D02−50P−FOR
質量(MASS)
日本航空電子工業株式会社 JAPAN AVIATION ELECTRONICS INDUSTRY, LTD.
図面番号(DRAWING NO.) SJ103091
版数(REV.) 2
SIZE A3

JAE-CONNECTOR.COM Reference Only

JAE CONNECTOR DIV. PROPRIETARY.
COPYRIGHT (C) 2005, JAPAN AVIATION ELECTRONICS INDUSTRY, LTD.

DOF-0-212F(05.08)