Chipsmall Limited consists of a professional team with an average of over 10 year of expertise in the distribution of electronic components. Based in Hongkong, we have already established firm and mutual-benefit business relationships with customers from,Europe,America and south Asia,supplying obsolete and hard-to-find components to meet their specific needs.

With the principle of “Quality Parts,Customers Priority,Honest Operation,and Considerate Service”,our business mainly focus on the distribution of electronic components. Line cards we deal with include Microchip,ALPS,ROHM,Xilinx,Pulse,ON,Everlight and Freescale. Main products comprise IC,Modules,Potentiometer,IC Socket,Relay,Connector.Our parts cover such applications as commercial,industrial, and automotives areas.

We are looking forward to setting up business relationship with you and hope to provide you with the best service and solution. Let us make a better world for our industry!

Contact us

Tel: +86-755-8981 8866 Fax: +86-755-8427 6832
Email & Skype: info@chipsmall.com Web: www.chipsmall.com
Address: A1208, Overseas Decoration Building, #122 Zhenhua RD., Futian, Shenzhen, China

版数 REV.	年月日 DATE	DCN NO.	変更内容 DESCRIPTION	製図 DR.	担当 CHK.	査閲 APPD.	承認 APPD.

図面番号(DRAWING NO.) SJ038417

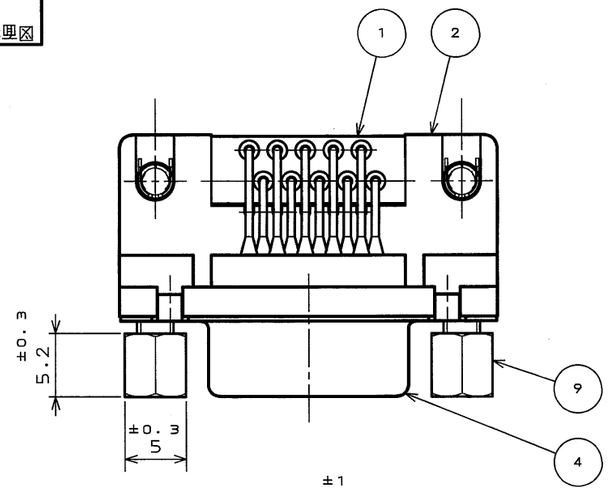

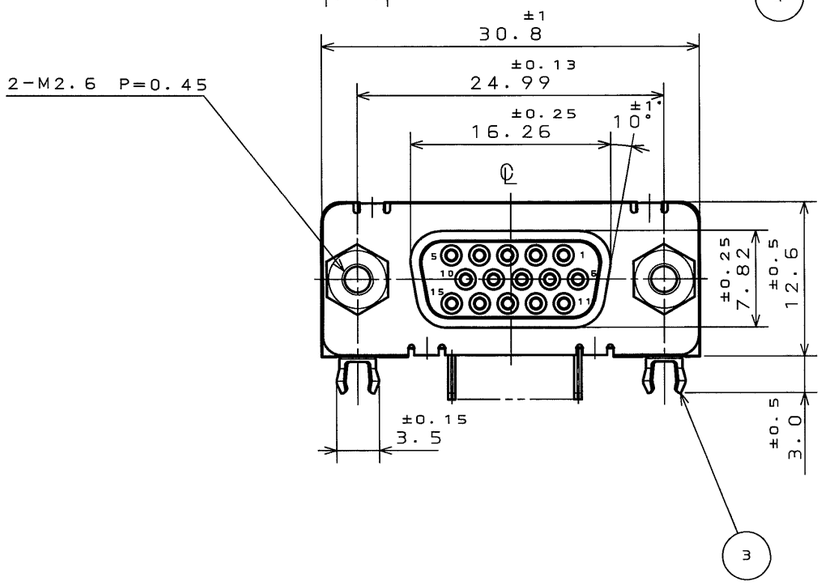

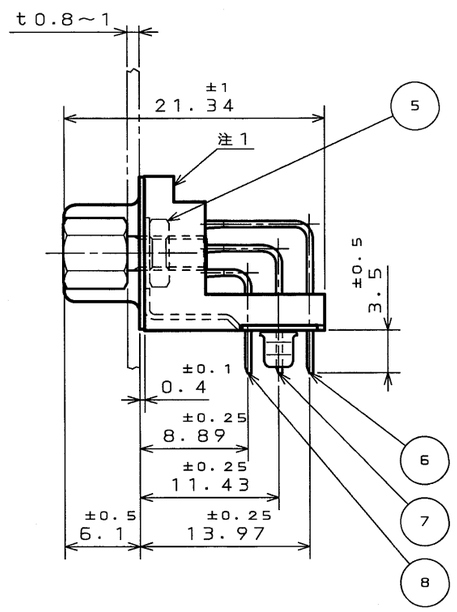

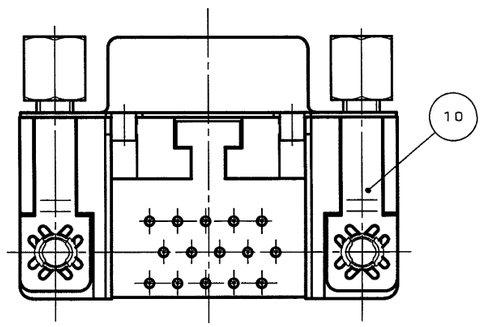

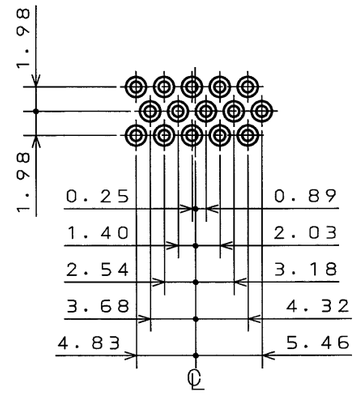

嵌合面ロケーション寸法

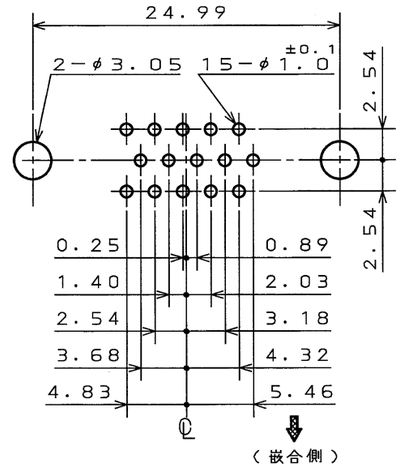

基板取付穴寸法

注1．図示の位置に「社標」及び「品名」を表示する。
但し、品名は略称とし「D02-M15SA」までとする。
2．嵌合部はニッケル上金メッキ(Au：0.1μm以上)、
スルーホール部は錫または錫合金(無鉛)メッキである。

注3．嵌合固定ネジは仮締めである。

符号 NO.	名称 DESCRIPTION	個数 QTY.	材料 MATERIAL	仕上 FINISH	備考 REMARKS
10	アースラグ		銅合金	錫メッキ	2
9	嵌合固定ネジ		鋼	錫または錫合金(無鉛)	2	M2.6
8	ソケットコンタクト#1		リン青銅	注2	5
7	ソケットコンタクト#2		リン青銅	注2	5
6	ソケットコンタクト#3		リン青銅	注2	5
5	六角ナット		鋼	ニッケルメッキ	2	M2.6
4	シェル		鋼	錫または錫合金(無鉛)	1
3	フックラグ		リン青銅	錫または錫合金(無鉛)	2
2	インシュレータ		ガラス入PBT	――	1	UL94V-0
1	ロケーションプレート		ガラス入PBT	――	1	UL94V-0

CDS-03-199-50088

仕様書(SPECIFICATION)

第1版(ORIGINAL DATE) 2003.3.3

製図 DR. 比良木(雅)

担当 CHK. 高木(洋)

査閲 APPD. ―

承認 APPD. 篠田

一般公差(GENERAL TOLERANCE)

寸法(DIMENSION)	角度(ANGLES)
. ±	X° ±
.X ±	X°X' ±
.XX ±0.1	
.XXX ±	

尺度(SCALE) 2:1

シリーズ(SERIES) D02

名称(TITLE) D02-M15SAG-10L9E

重量(WEIGHT)

日本航空電子工業株式会社
JAPAN AVIATION ELECTRONICS INDUSTRY, LTD.

図面番号(DRAWING NO.) SJ038417

SIZE A3

版数(REV.) 1

JAE-CONNECTOR.COM
Reference Only

DOF-0-212D(98.02)

LEAD FREE この製品は鉛フリー品です

JAE CONNECTOR DIV. PROPRIETARY.
COPYRIGHT (C) 2003, JAPAN AVIATION ELECTRONICS INDUSTRY, LTD.