Chipsmall Limited consists of a professional team with an average of over 10 year of expertise in the distribution of electronic components. Based in Hongkong, we have already established firm and mutual-benefit business relationships with customers from,Europe,America and south Asia,supplying obsolete and hard-to-find components to meet their specific needs.

With the principle of “Quality Parts,Customers Priority,Honest Operation,and Considerate Service”,our business mainly focus on the distribution of electronic components. Line cards we deal with include Microchip,ALPS,ROHM,Xilinx,Pulse,ON,Everlight and Freescale. Main products comprise IC,Modules,Potentiometer,IC Socket,Relay,Connector.Our parts cover such applications as commercial,industrial, and automotives areas.

We are looking forward to setting up business relationship with you and hope to provide you with the best service and solution. Let us make a better world for our industry!

Contact us

Tel: +86-755-8981 8866 Fax: +86-755-8427 6832
Email & Skype: info@chipsmall.com Web: www.chipsmall.com
Address: A1208, Overseas Decoration Building, #122 Zhenhua RD., Futian, Shenzhen, China

版数	年月日	DCN NO.	詳　　細	製図	担当	査閲	承認

図番 SJ038341

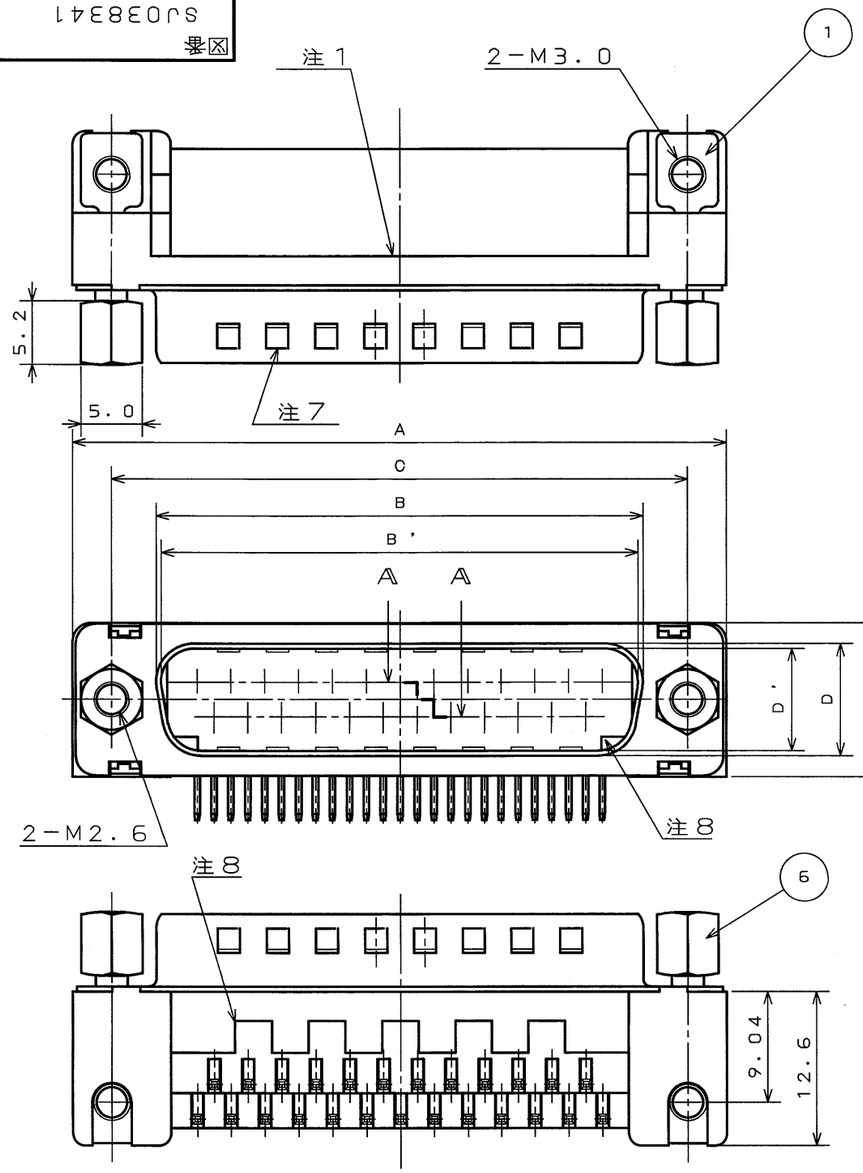

命名法

D＊LC－J＊＊AF－10L6E

- 錫または錫合金（無鉛）
- 特殊記号
- FCC対策品
- P：ピンコンタクト / コンタクト区分　S：ソケットコンタクト
- コンタクト配列（芯数：９，１５，２５，３７）
- シェルサイズ（E，A，B，C）
- シリーズ名

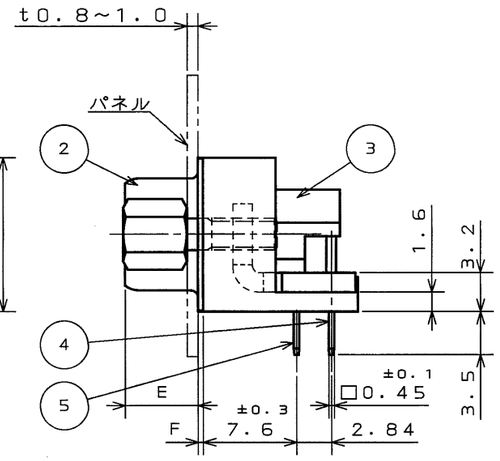

注１．図示ノ位置（インシュレータノフランジ面）ニ「社名」及ビ「品名」ヲ表示スル。
但シ、「F－10L6E」ハ表示シナイ。

２．シェルハ仮止メデアル。コネクタ使用時ハ嵌合固定ネジヲ使用ノコト。

３．嵌合固定ネジハ仮止メシテアル。

４．嵌合部ハニッケル上金メッキ、スルーホール部ハ錫または錫合金（無鉛）メッキデアル。

５．基板取付寸法ニ付イテハSJ014290ヲ参照ノコト。

６．コンタクト配列ニ付イテハSJ010210ヲ参照ノコト。

７．ピン側ニ付イテハ、シェル面ニ切リ欠キガアル。

８．ヒケ逃ゲ形状ハ参考形状デアル。

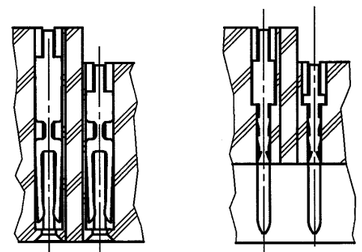

断面A－A
（尺度　2／1）

符号	名称	材料	仕上	個数	備考
6	嵌合固定ネジ	鋼	ニッケルメッキ	2	M2．6
5	コンタクト＃1	銅合金	注４	表－1	
4	コンタクト＃2	銅合金	注４	表－1	
3	インシュレータ	合成樹脂	――	1	UL94　V－0
2	シェル	鋼	ニッケルメッキ	1	
1	アースラグ	鋼	ニッケルメッキ	2	

表－1

品名	±1 A	±0.25 B	±0.25 B'	±0.13 C	±0.25 D	±0.25 D'	±0.5 E	±0.1 F	コンタクト構成 #1	コンタクト構成 #2
DELC-J 9PAF-10L6E	30.8	――	16.90	24.99	――	8.34	6.0	0.4	4	5
DELC-J 9SAF-10L6E	30.8	16.26	――	24.99	7.82	――	6.1	0.4	4	5
DALC-J15PAF-10L6E	39.1	――	25.24	33.32	――	8.34	6.0	0.4	7	8
DALC-J15SAF-10L6E	39.1	24.59	――	33.32	7.82	――	6.1	0.4	7	8
DBLC-J25PAF-10L6E	53.0	――	39.01	47.04	――	8.40	6.0	0.6	12	13
DBLC-J25SAF-10L6E	53.0	38.30	――	47.04	7.82	――	6.1	0.4	12	13
DCLC-J37PAF-10L6E	69.3	――	55.47	63.50	――	8.40	6.0	0.6	18	19
DCLC-J37SAF-10L6E	69.3	54.76	――	63.50	7.82	――	6.1	0.4	18	19

特に指定のない限り、鋭い角やかえりは除去すること
一般仕上
一般公差　特に指定がなければ CTS－4100 による

寸法	角度
．　±	×°　±
．×　±0．5	×°×'±
．××　±0．25	偏心量
．×××±	以内

仕様書 JACS－1045－7
組立図番 A038341
材料
仕上
処理

第1版　03．3．3　三角法
製図 三浦（桜）
担当 高木（洋）
査閲 ――
承認 篠田

尺度 2／1　重量　個数

名称 D＊LC－J＊＊AF－10L6E

シリーズ Dsub

日本航空電子工業株式会社
昭島事業所
東京都昭島市武蔵野

この図面及びこの図面の関連資料は日本航空電子工業株式会社の承認がない限り製作及び写図を禁じます。

図番 SJ038341

用紙サイズ A3

CDS－03－199－50088

DCF－116A

LEAD FREE この製品は鉛フリー品です

JAE CONNECTOR.COM
Reference Only
JAE Connector Div. Proprietary.
Copyright © 2003,Japan Aviation Electronics Industry,Ltd.