Chipsmall Limited consists of a professional team with an average of over 10 year of expertise in the distribution of electronic components. Based in Hongkong, we have already established firm and mutual-benefit business relationships with customers from,Europe,America and south Asia,supplying obsolete and hard-to-find components to meet their specific needs.

With the principle of “Quality Parts,Customers Priority,Honest Operation,and Considerate Service”,our business mainly focus on the distribution of electronic components. Line cards we deal with include Microchip,ALPS,ROHM,Xilinx,Pulse,ON,Everlight and Freescale. Main products comprise IC,Modules,Potentiometer,IC Socket,Relay,Connector.Our parts cover such applications as commercial,industrial, and automotives areas.

We are looking forward to setting up business relationship with you and hope to provide you with the best service and solution. Let us make a better world for our industry!

Contact us

Tel: +86-755-8981 8866 Fax: +86-755-8427 6832
Email & Skype: info@chipsmall.com Web: www.chipsmall.com
Address: A1208, Overseas Decoration Building, #122 Zhenhua RD., Futian, Shenzhen, China

Commercial Tolerance 普通寸法差	Sym. 符号	Date 年 月 日	Revision 改 訂 履 歴	Signed 記印	Checked 検印
±0.3	△				
	△				
	△				

FOR REFERENCE PURPOSE ONLY
参 考 図

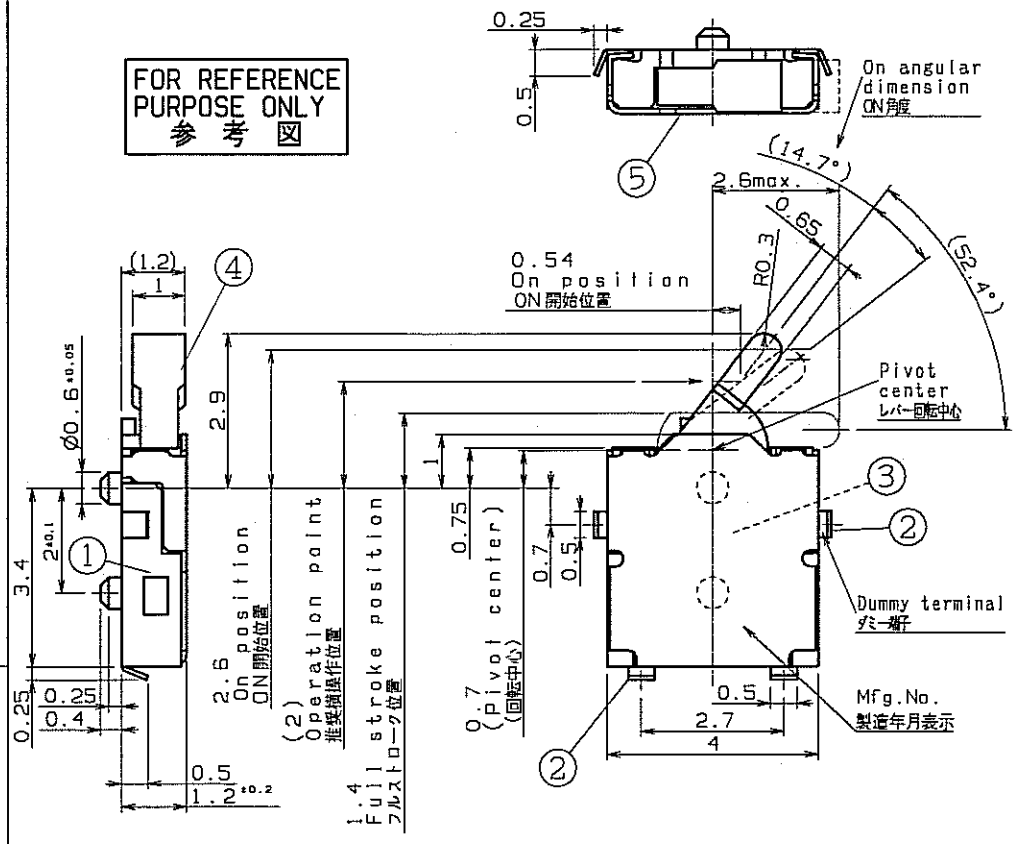

Parts list (材料明細)

No. 記号	Part name 部品名	Material 材質	Remarks 記事
1	Case ケース	LCP.Resin LCP樹脂	(Black color) (黒色)
2	Terminal 端子	Phosphor Bronze リン青銅条	Silver plating 銀めっき
3	Contact piece 接触片	Copper Alloy 銅合金	Silver plating 銀めっき
4	Lever レバー	PPHS.Resin PPS樹脂	(Black color) (黒色)
5	Frame フレーム	Stainless Steel ステンレス SUS	

Specifications 納入仕様(スイッチに関する事項)

Common specification ESE1800 TYPE(1) (151-ESE-1800-1) shall apply. (Except for the following items)
共通納入仕様書は、ESE1800形(1) (151-ESE-1800-1)による。
但し、下記項目は、これを優先適用する。

□ Circuit IP1T (N.O)
回路構成 1回路1接点(N.O)

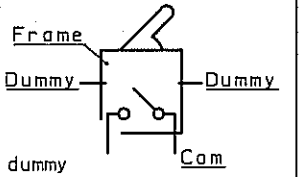

* Contact and Insulation on dose not apply on between frame and common terminal.
フレームとコモン端子間の絶縁及び導通は保証しない。
* Contact and Insulation on dose not apply on between dummy terminal and common terminal.
ダミー端子とコモン端子間の絶縁及び導通は保証しない。

4.2 Operating force Fp=0.3N MAX. 操作力 Fp=0.3N以下

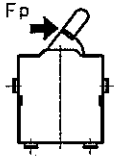

Reference land pattern
(Tolerance: ±0.05)
ランドパターン参考図(公差: ±0.05)

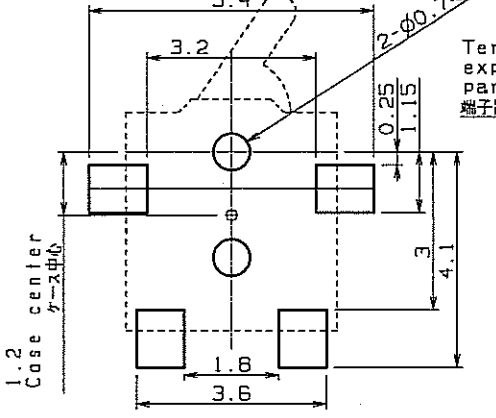

The reverse side of Case
ケースの裏面

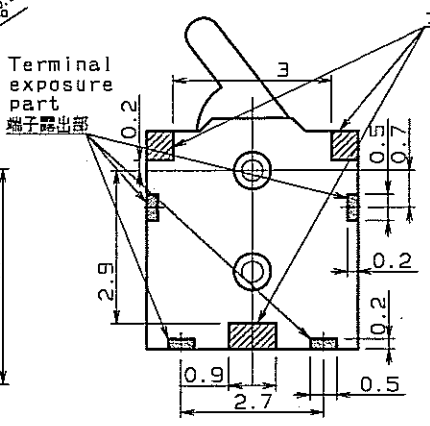

Frame exposure part
フレーム露出部

Please don't make the pattern of under the frame exposure part. Because the frame and the signal terminal might be short-circuited.
フレーム露出部にパターンを設けないで下さい。フレームと接触した場合、信号端子と短絡することがあります。

Specification of Taping Package (テーピングに関する事項)

In accordance with common specifications SPECIFICATION OF TAPING PACKAGE(151-SW-0039-2).
And the following item shall be applied preferentially.
共通納入仕様書は、エンボステーピング仕様(151-SW-0039-2)による。
但し、下記項目は、これを優先する。

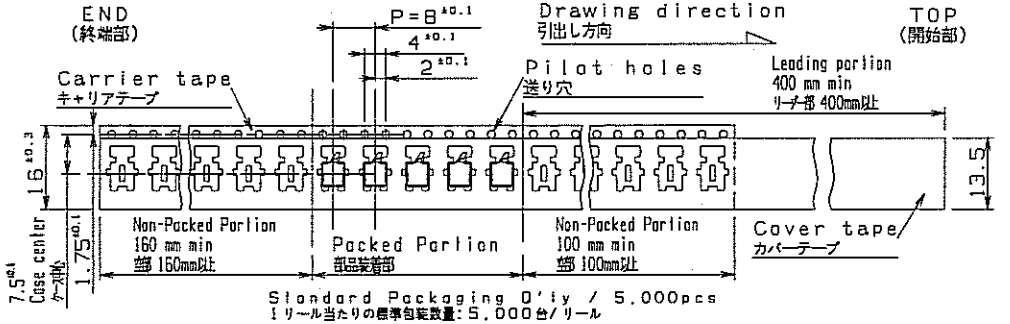

Standard Packaging 0'ly / 5,000pcs
1リール当たりの標準包装数量: 5,000台/リール

Esta.Date 制定	'06. 8. 1					Individual Specifications 個別納入仕様書	Customer 納入先	Standard 標準品
Enfo.Date 実施								
Scale 尺度	Designed 設計	Drawn 製図	Traced 写図	Checked 検図	Checked 検図	Name 図名	Detector switch ディテクタースイッチ ESE18R11B	
10/1	T.Tsuda 津田 '06. 8. 1	K.Taniguchi 谷口 '06. 8. 1	K.Shigeta 重田 '06. 8. 1	K.Yasufuku 安福	Y.Kudo 工藤	No. 図番	151-ESE-18R11B (R00)	
						PRT-NM	sw-151w-ese18r11b-std-r**	

A3 3rd Angle System Unit : mm
三角法 単位: mm

Panasonic Electronic Devices Co.,Ltd Electromechanical Components Business Unit
パナソニック エレクトロニックデバイス 株式会社 機構部品BU